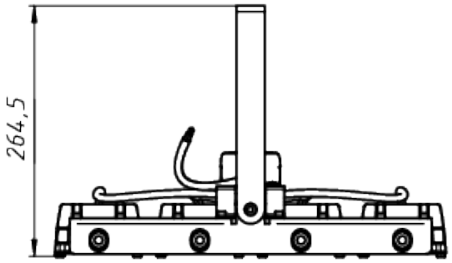

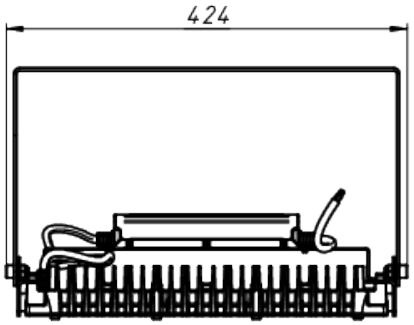

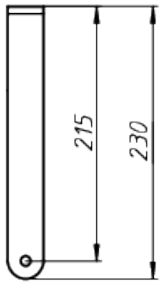

A

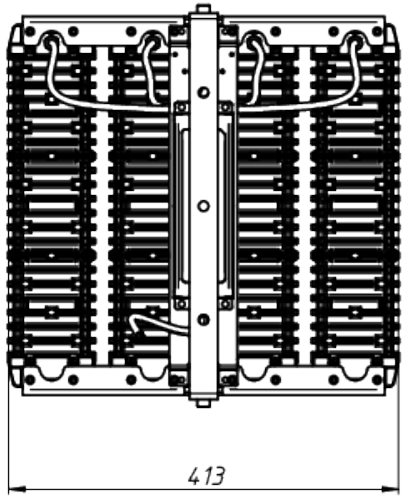

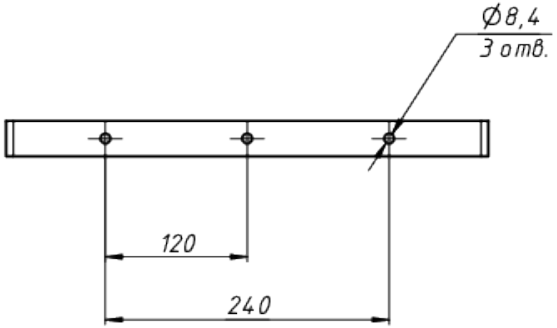

ЛАДЗАВОД
СВЕТОТЕХНИКИ

*Документ сгенерирован автоматически. Дата генерации: 02-10-2024

Изм.	Лист	№ докум.	Подп.	Дата	LAD LED R700-4-PC-10-750-D48-200L1 HT	Лист 1